Deckel A8313.01-2

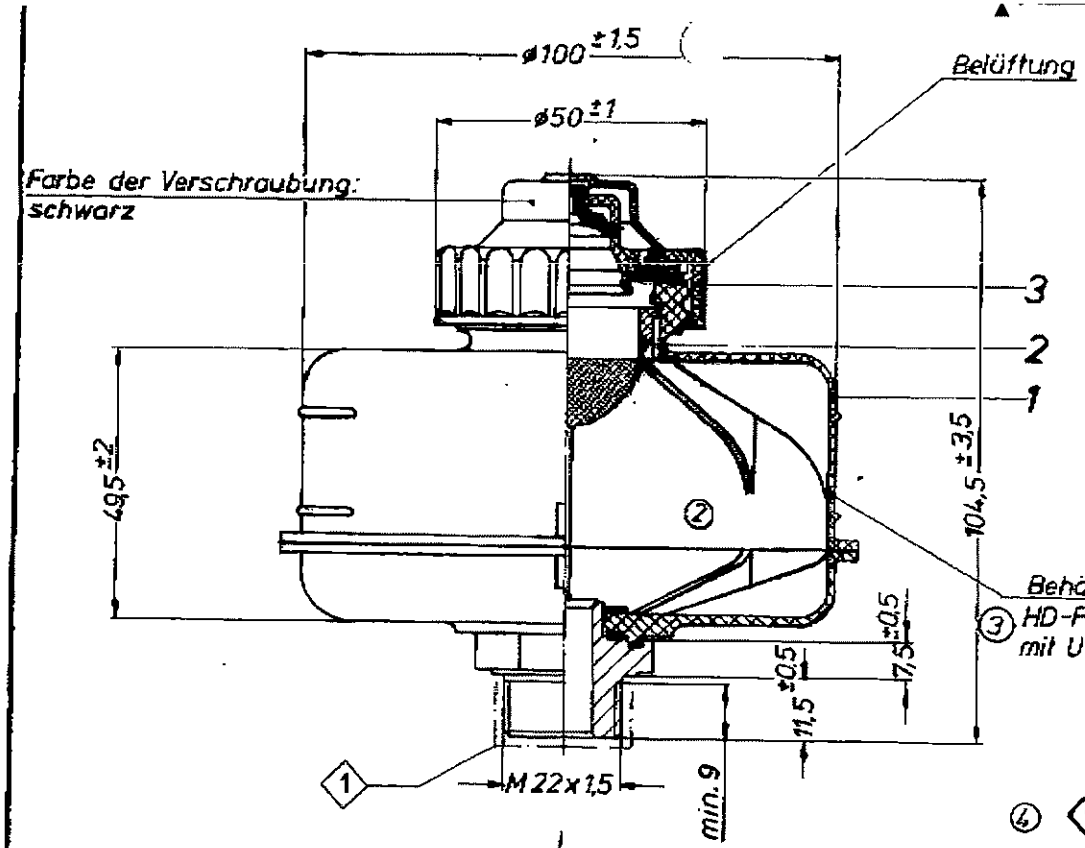

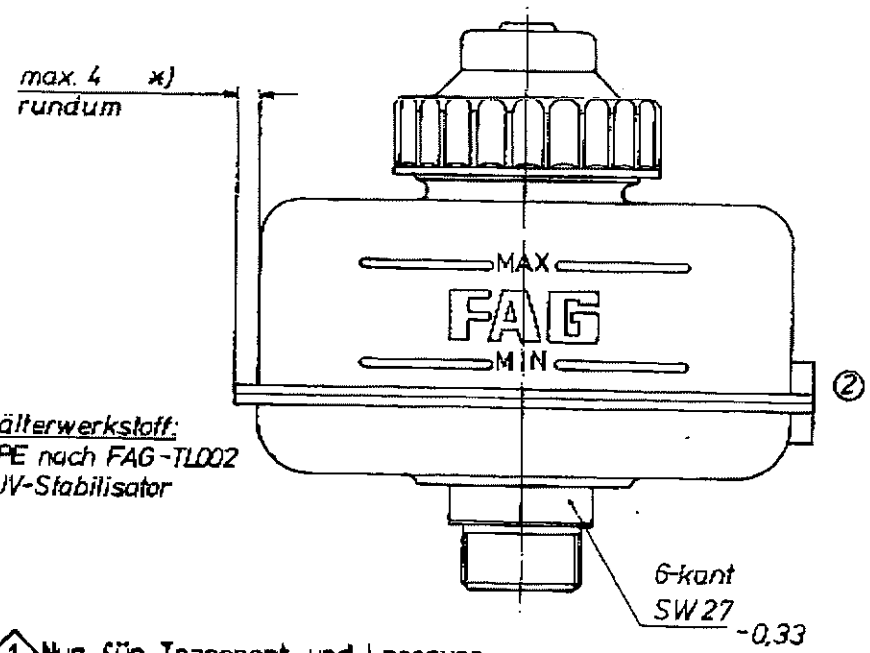

④ ① Nur für Transport und Lagerung mit V-Stopfen verschlossen

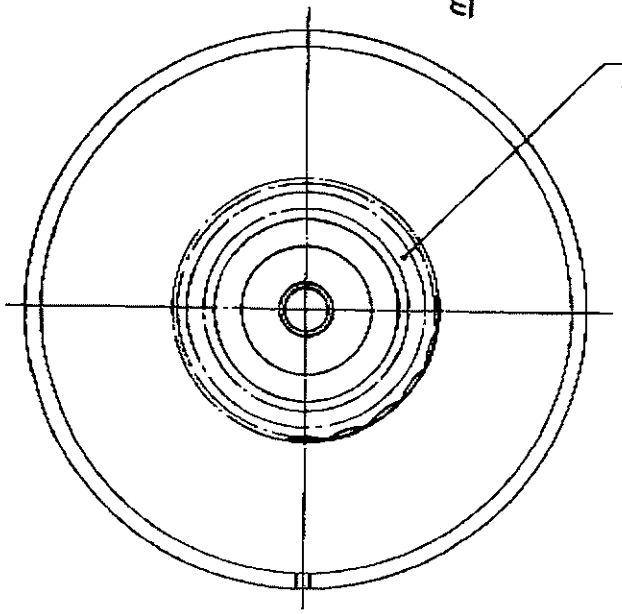

Beschriftung:
Nur ORIGINAL BREMSFLÜSSIGKEIT verwenden
Use only BRAKE FLUID

Sinnbild nach DB - 31 010

Nutzvolumen zwischen MIN u.MAX ca.130 cm^3

Behältervolumen: ca.250 cm^3

*) wahlw. Ausführung

Abmessung unbearbeiteter Maße									Kantenlage ohne Werkzeugangabe max. 0,5 gebrochen							
Maß über / bis	1 / 6	6 / 30	30 / 120	120 / 315	315 / 1000	1000 / 2000				4	A5	1x	Bem. nachgetr.		6.4.77	
Toleranz	±0,1	±0,2	±0,3	±0,5	±0,8	±1,2			* - Maße ± 2°	3	A	1x	Bem. nachgetr.		4.7.85	
Fehlerzulässigkeit für unbearbeitete Maße	±									2	2	x	Rippen u. Arretierung nachgetr.		30.12.78	
										1	1	x	A8188 war E 10141		30.3.78	
Diese Maße werden bei der Abnahme besonders geprüft										Nr.	Nr. bisher		Änderung		Datum	Name

Rohgewicht	KUGELFISCHER GEORG SCHÄFER & CO WERK EBERNHUFR.	1978	Datum	Name	Ersatz durch
		Gezeichnet	8.3.		Ersatz für
Fertiggewicht		Geprüft	12.3.		Rohlingsnr.ch.
		Norm geprüft			Modell-Nr.
		Freigegeben			Modellbez.
Werkstoff	Maßstab 1 : 1	Ausgleichsbehälter kpl.			48400.004.030 A8188 ①

001 431 33 02

14/03/2012 10:33 +49-9531-81-3644 +49 9531 81 3644 FTE AUTOMOTIVE EBERN S. 03/03
Heftrand
38T-E 06861